Ящики управления освещением серии ЯУО-9600 предназначены для автоматического, местного, ручного или дистанционного управления осветительными сетями и установками производственных зданий, территорий любых объектов с любыми источниками света.

НАЗНАЧЕНИЕ

- для включения обогрева, насосов вентиляторов
- подсветка прилегающих территорий
- освещение автостоянок
- освещение производственных помещений
- автоматизация подачи школьных звонков
- освещение ферм

ФУНКЦИОНАЛЬНЫЕ ХАРАКТЕРИСТИКИ

Параметры	ЯУО 9601	ЯУО 9602	ЯУО 9603
Номинальный ток, А	25...160		
Номинальное напряжение силовой цепи/управление, В	380 / 220		
Степень защиты	IP 31 / IP 54		
Климатическое исполнение	УХЛ4 / У2		
Диапазон рабочих температур	-25...+40		
Авт. управление от реле времени и фотореле	■		
Авт. управление от фотореле		■	
Авт. управление от реле времени	■		■
Микропроцессорное устройство	■		■
Индикация работы реле и графический интерфейс	■		■
Диапазон установок уровня освещенности, ЛК	0-9999	0,5-30/3-300	-
Суточный, недельный, месячный и годовой таймер	■		
Установка таймера с учетом топографической широты	■		■
Автоматическое вычисление восхода и заката солнца			■
Выставление списка праздничных и выходных дней			■
Дистанционное управление	■	■	■

КОНСТРУКТИВ

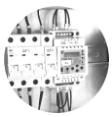
современная элементная база

буквенно-цифровое обозначение проводников и аппаратов

провода укладываются в кабель-канал и оплетку

удобство в подключении вводных кабелей и отходящих линий

ЯУО-9602-XXXX-XX-XXXX

ЯУО-9602

электротехнический завод Энергия

Онлайн заказ на www.z-energo.com

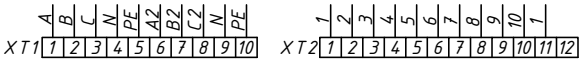

Внешние подключения

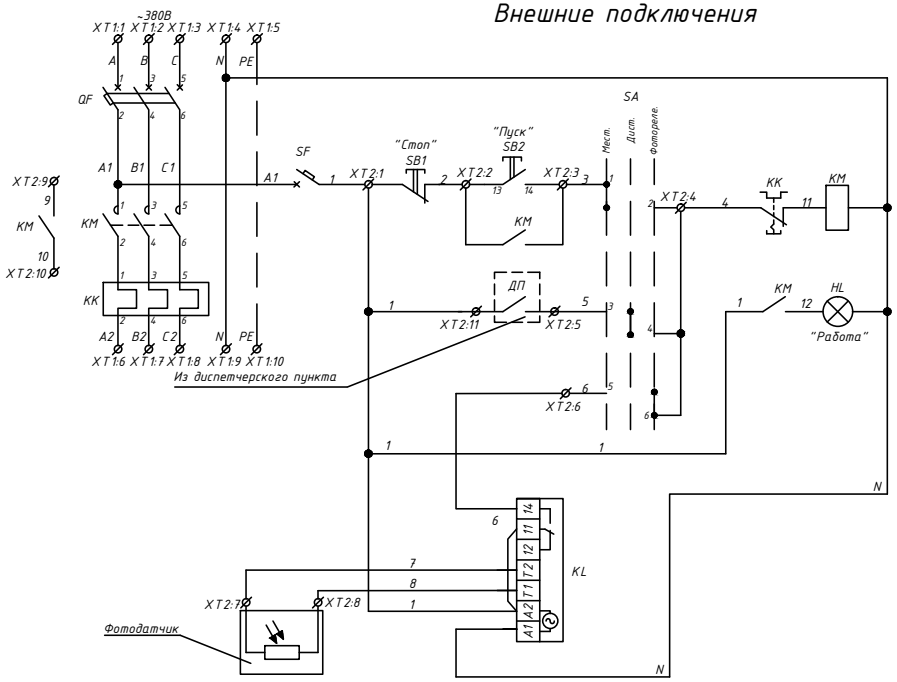

ПЕРЕЧЕНЬ ЭЛЕМЕНТОВ

Поз. обозначе-ние	Наименование	Кол.	Примечание
KK	Тепловое реле защиты от перегрузки	1	
KL	Фотореле	1	
	фотодатчик в комплекте с реле		
KM	Контактор силовой	1	
QF	Автоматический выключатель 3-х пол.	1	
SA	Переключатель 3-х позиционный 3 пол.	1	
SB1	Кнопка НЗ "СТОП"	1	Отключить
SB2	Кнопка НО "ПУСК"	1	Включить
SF	Автоматический выключатель 1 пол.	1	Цепи управления
XT1	Клеммник силовой	1	
XT2	Клеммник управления	1	

Данные для заказа

Наименование	Способ управления	Номинальный ток, А	Диапазон уставок теплового реле, А	Степень защиты	Артикул
ЯУО-9602-3274	фотореле	16	12-18	IP31	NY-08.061.102.1I
				IP54	NY-08.062.102.1I
ЯУО-9602-3474	фотореле	25	17-25	IP31	NY-08.061.102.2I
				IP54	NY-08.062.102.2I
ЯУО-9602-3574	фотореле	32	23-32	IP31	NY-08.061.102.3I
				IP54	NY-08.062.102.3I
ЯУО-9602-3674	фотореле	40	30-40	IP31	NY-08.061.102.4I
				IP54	NY-08.062.102.4I
ЯУО-9602-3774	фотореле	50	37-50	IP31	NY-08.061.102.5I
				IP54	NY-08.062.102.5I
ЯУО-9602-3874	фотореле	63	48-65	IP31	NY-08.061.102.6I
				IP54	NY-08.062.102.6I
ЯУО-9602-3974	фотореле	80	63-80	IP31	NY-08.061.102.7I
				IP54	NY-08.062.102.7I
ЯУО-9602-4074	фотореле	100	74-100	IP31	NY-08.061.102.8I
				IP54	NY-08.062.102.8I
ЯУО-9602-4174	фотореле	125	93-125	IP31	NY-08.061.102.9I
				IP54	NY-08.062.102.9I
ЯУО-9602-4274	фотореле	160	120-160	IP31	NY-08.061.102.10I
				IP54	NY-08.062.102.10I

ЯУО-9602-XXXX-XX-XXXX

Ящик управления освещением серии ЯОУ-9602 с ручным управлением, дистанционным управлением и автоматическим от фотореле

Изм	Лист	N° докум.	Подп.	Дата
Разраб.				
Пров.				
Т.контр.				
Н.контр.				
Утв.				

Лит.	Масса	Масштаб
Лист	Листов	

ООО "Завод Энергия" г.Екатеринбург

Копировал 3003/16 Формат А3

Перв. примен. | Справ. N° | Подп. и дата | Инв. N дубл. | Взам. инв. N° | Подп. и дата | Инв. N° подл.